BVBA POMAC-LUB-SERVICES SPRL Korte Bruggestraat 28 B-8970 Poperinge
Tel. 057/33 48 36 – Fax 057/33 61 27 info@pomac.be – internet: www.pomac.be

ACCESSOIRES VAST POMPELEMENT

BLOK COMPLEET MET MANOMETER EN SMEERNIPPEL

40.BMI.01
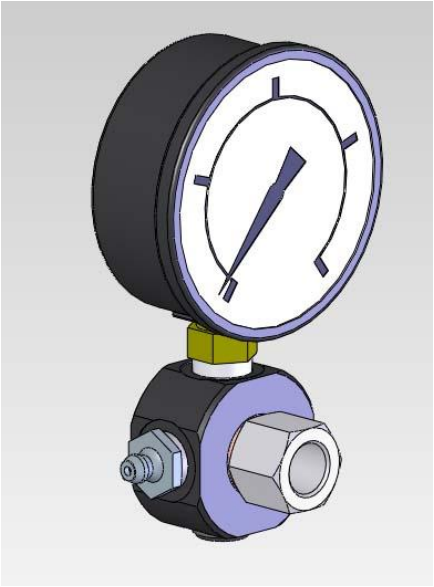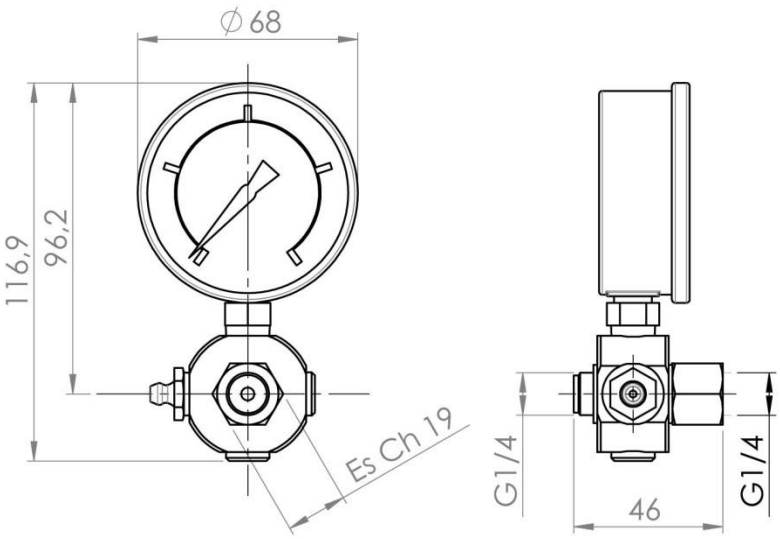
Dit blok kan direct gemonteerd worden tijdens de levering en laat toe om de werkingsdruk te controleren met de manometer en om met een manuele of pneumatische pomp het systeem te vullen via de smeernippel.